Okna i drzwi z okuciami równolegle- przesuwno - uchylnymi G.U-966 należy wykonać, sprawdzić oraz dostarczyć, że szczególną staranością. Najczęściej przyczyną niepoprawnego działania okuć są uszkodzenia powstałe w trakcie transportu oraz błędy w zabudowie. Niepoprawne działanie okuć powstałe w wyniku złego transportu, niepoprawnego montażu nie może być podstawą do reklamacji.

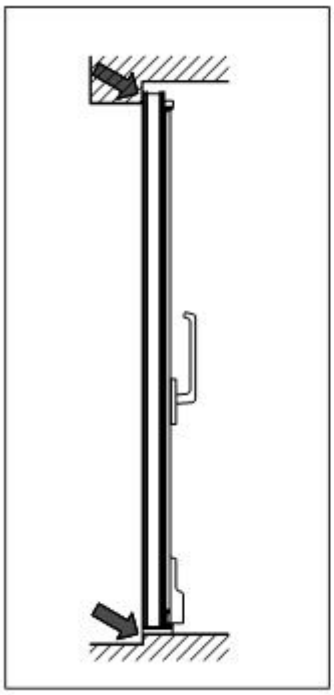

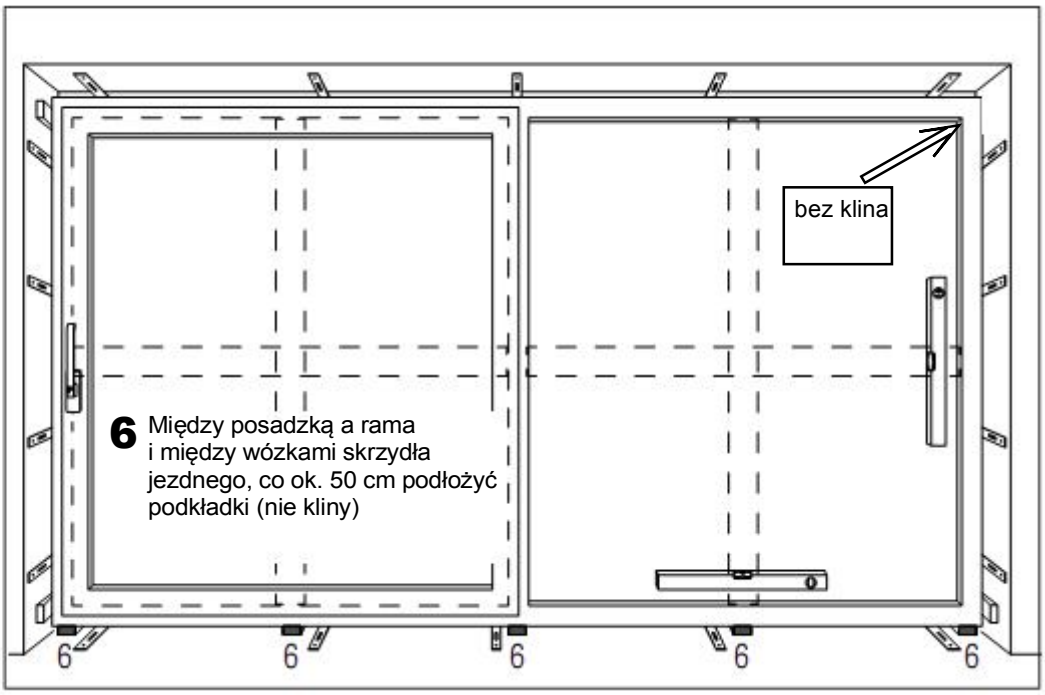

6 Między posadzką a rama i między wózkami skrzydła jezdnego, co ok. 50 cm podłożyć podkładki (nie kliny)

1 Element w stanie zamkniętym wstawić w otwór w ścianie

2 Ramę za pomocą poziomicy ustawic w pionie i w poziomie aby uzyskać kąty proste a następnie ustalić kontstrukcję na pionach za pomoca drewnianych klinów

3 Otworzyć drzwi, ewentualnie przeprowadzić korekcje, przestawiając kliny

4 Ramę mocować na górze (bez rolet) oraz na pionach w 4-5 Punktach zaś na dole w 2-3 Punktach
Do montaży stosować śruby - przelotowe, - hakowe, kotwy montażowe

5 Ramę z murem uszczelnić za pomoca taśm i sznurów uszczelniających, pianki.
Uwaga: Profil ramy nie może być zdeformowany po montażu

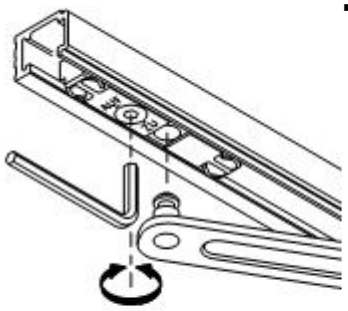

7 **Montaż skrzydła**
Okucie w skrzydle ustawić w pozycji **Uchył** (klamka w poziomie) a skrzydło ustawić pod kątem na szynie bieżnej. Ramię rozwórki połaczyć ze slizgaczem i zabezpieczyć (kluczem ⬡ 4)

Demontaż skrzydła
Okucie w skrzydle ustawić w pozycji **Uchył** odbezpieczyć ramię rozwórki

8 Dolna krawędź szyny bieżnej musi być podparta na całej długości (należy uwzględnić grubość posadzki w warunkach zabudowy)

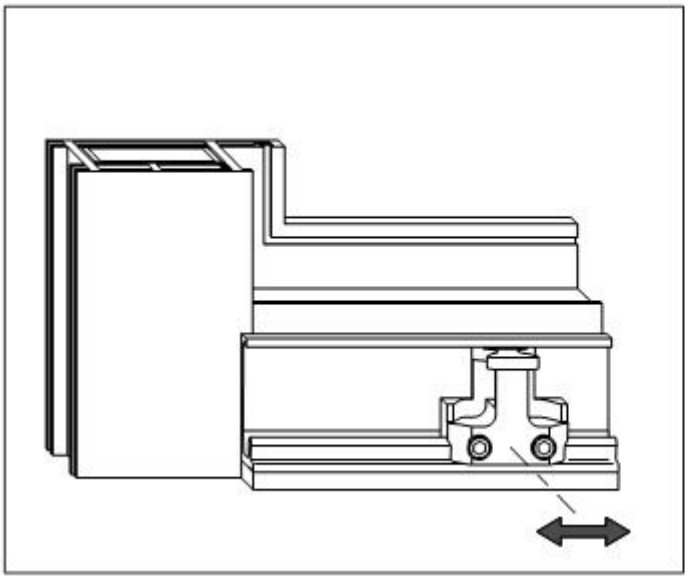

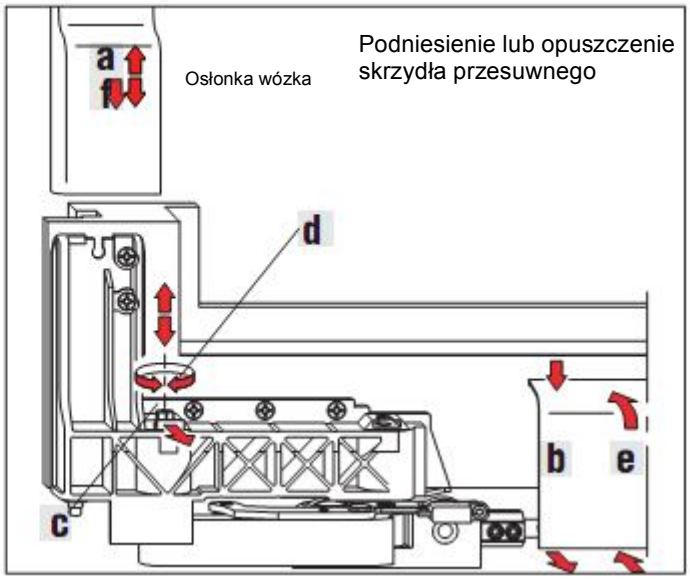

9 Przestrzeń okuciowa (tzw falzluft) na bokach na dole, pomiędzy ramą a skrzydłem przesuwnym, musi być taka sama po stronie lewej i prawej.

10 Docisk skrzydła ustawiamy obracając rolkę 0-180°(+/- 1mm) (kluczem ⬡ 4).

Jeżeli zajdzie konieczność rozdzielacz należy odkręcić (kluczem ⬡ 4)przestawić i niezwłocznie ponownie przykręcić.

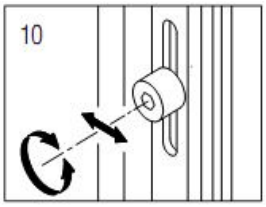

11 Przestrzeń okuciowa (tzw falzluft) na górze i na bokach, pomiędzy ramą a skrzydłem przesuwnym, musi być zawsze taka sama

a Zdjąć osłonki z obu wózków

b Zdjąć osłonę pomiędzy wózkami - nacisnąć osłonę na dół a następnie zdjąć do przodu

c Wysunąć do przodu pierścień zabezpieczający

d Ustawienie wysokości w górę/ śruba w prawo/+ 4mm w dół / śruba w lewo /- 1mm Wsunąć pierscień zabezpieczający

e Założyć osłonę pomiędzy wózkami

f Założyć osłonki obu wózków

Obsługa klamką okuć G.U-966 mZ, oZ

12 **Położenie Uchył**
Obracając klamkę do pozycji pionowej następuje odblokowanie skrzydła

13 **Odryglowanie - Przesuwu**
Naciskając delikatnie klamkę
966 mZ **na dół** następuje odryglowanie skrzydła i jego ustawienie w pozycje przesuw (GU 966 mZ -rys góra)
966 oZ **na góre** następuje odryglowanie skrzydła i jego ustawienie w pozycje przesuw (GU 966 oZ -rys na dole)

14 **Przesuw**
Realizujemy w położeniu klamki w poziomie, nie naciskać klamki w góre/w dół w trakcie przesuwu

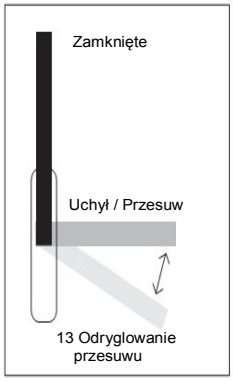

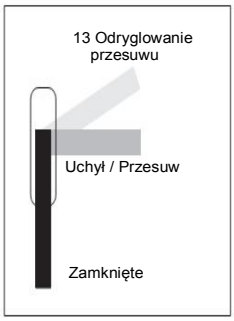

Konserwacja Skrzydła Przesuwnego

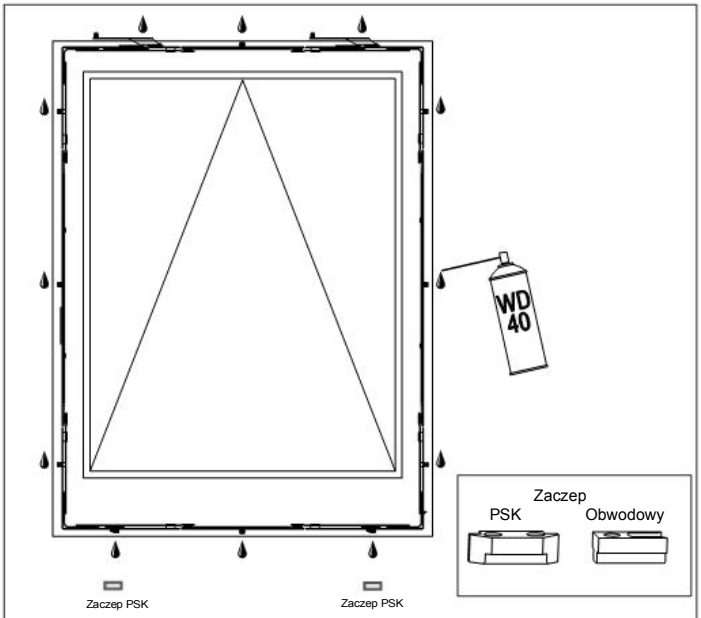

15 Ruchome elementy okucia konserwować uzywając smarów bezżywicznych / bezkwasowych (ochrona przed korozją). Elementy zaczepowe naoliwić

Uwaga
Aby zagwarantować poprawną pracę okuć, konserwacje skrzydła przesuwnego, przeprowadzić przynajmniej raz w roku.